93 kW (125 CV) à 1950 tr/min

18040 - 19060 kg

0,38 - 0,93 m^3

DX180LC-3 | Pelles sur chenilles

Caractéristiques techniques

✱ Moteur

• Modèle

Doosan DL06K
4 temps, refroidissement liquide, turbocompresseur, injection directe à rampe commune, recirculation des gaz d'échappement

• Nombre de cylindres

6

• Puissance nominale à 1950 tr/min

91 kW (124 CV) [DIN 6271]
93 kW (125 CV) [SAE J1995]
91 kW (122 CV) [SAE J1349]

• Couple max. à 1400 tr/min

54 kgf/m (530 Nm)

• Ralenti / Régime max.

800 [± 20] / 2050 [+25/-50] tr/min

• Cylindrée

5890 cm^3

• Alésage x course

100 mm x 125 mm

• Démarreur

24 V / 6,0 kW

• Batteries

2 x 12 V / 150 Ah

• Filtre à air

Double cartouche sèche, préfiltre Turbo et auto-évacuation de la poussière

✱ Système hydraulique

Le cerveau de la pelle est l'e-EPOS (Electronic Power Optimising System). Il permet d'optimiser l'efficacité du système hydraulique dans toutes les conditions de travail et de minimiser la consommation de carburant. L'e-EPOS est relié à l'unité de contrôle électronique (ECU) du moteur par une ligne de transfert de données afin d'harmoniser en permanence le fonctionnement du moteur avec celui de l'hydraulique.

- Le système hydraulique permet de combiner les fonctions à volonté.
- Deux vitesses de translation permettent soit un couple accru soit un déplacement rapide.
- Système de pompes à détection de charge croisée pour économiser le carburant.
- Mise au ralenti automatique
- Quatre modes de travail, quatre modes de puissance moteur
- Contrôle du débit des circuits hydrauliques auxiliaires par commande électronique
- Contrôle du débit hydraulique des pompes assisté par ordinateur

• Pompes principales

Pompes à pistons axiaux montées en tandem

Débit max. :	2 x 152 L/min
Cylindrée :	80 cm^3/tr
Poids :	100 kg

• Pompe de pilotage

Pompe à engrenage – débit max. :	18,5 L/min
Cylindrée :	8,6 cm^3/tr
Pression de service :	40 kgf/cm^2

• Pression max. par circuit

Flèche / balancier / godet

Travail / translation :	330 kg/cm^2 [+10/0]
Power-boost :	350 kg/cm^2 [+10/0]

✱ Poids

Flèche : 5200 mm • Balancier : 2600 mm • Godet universel : SAE 0,70 m^3 • Contrepoids : 3000 kg

	Largeur des tuiles (mm)	Poids opérationnel (t)	Pression au sol (kgf/cm^2)
Triple arête	600 (std)	18,0	0,43
	500	17,8	0,51
	700	18,4	0,38
	800	18,6	0,34
	900	18,9	0,30

✱ Châssis inférieur

Construction extrêmement robuste. Toutes les structures soudées sont étudiées pour limiter les contraintes. Matériaux résistants de haute qualité. Bâtis de chenille soudés, fixation rigide au châssis central. Galets de chenille graissés à vie. Roues folles et barbotins dotés de joints flottants. Tuiles de chenille à triple arête en alliage d'acier durci par induction. Axes de maillon en acier trempé. Tendeurs de chenille hydrauliques avec ressort amortisseur.

• Nombre de galets et tuiles de chenille par côté

Galets supérieurs (tuiles standard) :	2
Galets inférieurs :	7
Nombre de maillons et tuiles par côté :	44
Longueur hors tout aux chenilles :	3968 mm

✱ Vérins hydrauliques

Tiges et corps de vérins en acier haute résistance.
Dispositifs d'amortissement en fin de course sur tous les vérins pour un fonctionnement souple et une longévité accrue.

Flèche monobloc

Vérins	Quantité	Alésage x diamètre de la tige x course (mm)
Flèche	2	115 x 80 x 1195
Balancier	1	125 x 90 x 1470
Godet	1	110 x 75 x 1025

Flèche articulée

Vérins	Quantité	Alésage x diamètre de la tige x course (mm)
Elément inférieur	2	120 x 85 x 1030
Elément supérieur	1	160 x 95 x 760

✱ Système d'orientation

- Moteur à pistons axiaux à couple élevé avec réducteur à engrenage planétaire lubrifié par bain d'huile
- Couronne d'orientation : roulement à billes à contact oblique et engrenage interne en acier durci par induction
- Engrenage interne et pignon lubrifiés par bain d'huile
- Vitesse d'orientation max. : 0 à 10,6 tr/min
- Couple d'orientation max. : 6450 kgf/m (Eff. 75 % : 4864 kgf/m)

✱ Entraînement

Chaque chenille est entraînée par un moteur à pistons axiaux à couple élevé avec réducteur planétaire. Deux leviers de commande avec pédales assurent direction, déplacement et contre-rotation à la demande et sans à-coups.

• Vitesse de déplacement max. (gamme lente / gamme rapide)

3,1 / 5,1 km/h

• Force de traction max. (gamme lente / gamme rapide)

(Eff. 81/85 %) 17,4 / 10,2 t

• Pente franchissable

35° / 70 %

✱ Contenances

• Réservoir de carburant

293 L

• Système de refroidissement (contenance du radiateur)

21 L

• Réservoir hydraulique

180 L

• Huile moteur

25 L

• Réducteur d'orientation

5 L

• Réducteurs de translation

2 x 3 L

✱ Environnement

Les émissions sonores répondent aux prescriptions environnementales (valeurs dynamiques).

• Puissance sonore LwA

Garantie : 102 dB(A) / Mesurée : 101 dB(A) (2000/14/CE)

• Pression acoustique LpA

70 dB(A) (ISO 6396)

✱ Godets

Type de godet	Capacité (m^3)	Largeur (mm)		Poids (kg)	Flèche : 5200 mm Châssis standard / Châssis étroit			Flèche articulée : 5360 mm Châssis standard	
	SAE	Avec lames latérales	Sans lames latérales		Balancier : 2200 mm	Balancier : 2600 mm	Balancier : 3100 mm	Balancier : 2300 mm	Balancier : 2600 mm
Universel (GP)	0,70	1063	1015	553	A / A	A / A	A / A	A	A
	0,38	640	604	428	A / A	A / A	A / A	A	A
	0,45	775	727	452	A / A	A / A	A / A	A	A
	0,57	913	865	507	A / A	A / A	A / B	A	A
	0,76	1127	1079	587	A / A	A / B	A / B	A	A
	0,80	1171	1123	601	A / A	A / B	B / C	A	A
	0,93	1315	1267	650	B / B	B / C	C / D	B	B
Usage intensif (HD)	0,66	994	916	692	A / A	A / A	A / B	A	A
	0,73	1064	986	732	A / A	A / B	B / C	A	A
	0,80	1142	1064	761	A / B	B / C	B / C	B	B

Données conformes aux normes ISO 10567 et SAE J296, longueur du balancier sans attache rapide. A titre indicatif uniquement.
A. Convient pour les matériaux d'une densité inférieure ou égale à 2100 kg/m^3
B. Convient pour les matériaux d'une densité inférieure ou égale à 1800 kg/m^3
C. Convient pour les matériaux d'une densité inférieure ou égale à 1500 kg/m^3
D. Convient pour les matériaux d'une densité inférieure ou égale à 1200 kg/m^3

✱ Forces d'arrachement (ISO)

DX180LC-3 Tuiles : 600 mm		Flèche : 5200 mm Balancier : 2600 mm Godet : 0,70 m^3	Flèche : 5200 mm Balancier : 2200 mm Godet : 0,76 m^3	Flèche : 5200 mm Balancier : 3100 mm Godet : 0,57 m^3	Flèche articulée : 5360 mm Balancier : 2600 mm Godet : 0,70 m^3	Flèche articulée : 5360 mm Balancier : 2300 mm Godet : 0,76 m^3
GODET (Pression normale / Power-boost)	t	12,3 / 13,1	12,3 / 13,1	12,3 / 13,1	12,3 / 13,1	12,3 / 13,1
	kN	120,6 / 128,4	120,6 / 128,4	120,6 / 128,4	120,6 / 128,4	120,6 / 128,4
BALANCIER (Pression normale / Power-boost)	t	8,7 / 9,3	10,2 / 10,8	8,1 / 8,6	8,7 / 9,3	9,4 / 10,0
	kN	85,3 / 91,2	100 / 105,9	79,4 / 84,3	85,3 / 91,2	92,1 / 98,1

✱ Lame de remblayage (option)

Largeur des tuiles (mm)	Largeur lame de remblayage / châssis inférieur (mm)
500	2700
600 (std)	2800
700	2900
800	3000
900	3100

Dimensions

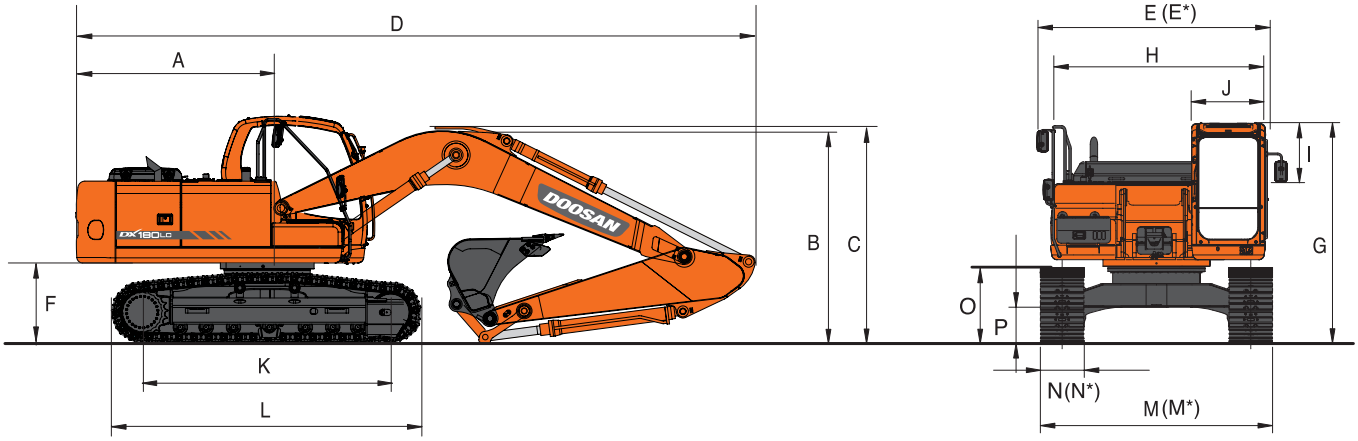

✱ Dimensions - Flèche monobloc et flèche articulée

		DX180LC-3				
Longueur de la flèche - mm		Monobloc : 5200			Articulée : 5360	
Longueur du balancier - mm		2600	2200	3100	2300	2600
Capacité du godet - m³		0,70	0,76	0,57	0,76	0,70
A	Rayon d'orientation arrière - mm	2450	2450	2450	2450	2450
B	Hauteur de transport (à la flèche) - mm	2725	2855	2975	2815	2935
C	Hauteur de transport (aux flexibles) - mm	2855	3005	3150	3060	3175
D	Longueur de transport - mm	8630	8700	8705	8805	8800
E	Largeur de transport (châssis standard) - mm	2800	2800	2800	2800	2800
E'	Largeur de transport (châssis étroit) - mm	2490	2490	2490	2490	2490
F	Garde au sol sous le contrepoids - mm	1035	1035	1035	1035	1035
G	Hauteur à la cabine - mm	2925	2925	2925	2925	2925
H	Largeur de la tourelle - mm	2540	2540	2540	2540	2540
I	Hauteur de la cabine au-dessus de la tourelle - mm	845	845	845	845	845
J	Largeur de la cabine - mm	1010	1010	1010	1010	1010
K	Entraxe barbotin / roue folle - mm	3180	3180	3180	3180	3180
L	Longueur aux chenilles - mm	3968	3968	3968	3968	3968
M	Largeur du châssis inférieur (standard) - mm	2800	2800	2800	2800	2800
M'	Largeur du châssis inférieur (étroit) - mm	2490	2490	2490	2490	2490
N	Largeur des tuiles (châssis standard) - mm	600	600	600	600	600
N'	Largeur des tuiles (châssis étroit) - mm	500	500	500	500	500
O	Hauteur aux chenilles - mm	917	917	917	917	917
P	Garde au sol - mm	455	455	455	455	455

✱ Poids des éléments

Elément	Unité	DX180LC-3	Remarques
Tourelle sans groupe de travail	kg	8204	Avec le contrepoids
Contrepoids (standard / / flèche articulée)	kg	3000 / 3300	
Châssis inférieur	kg	6465	
Groupe de travail	kg	3350	
Flèche (5200 mm)	kg	1136	Avec les bagues
Balancier (2600 mm)	kg	554	Avec les bagues
Godet (0,70 m³)	kg	553	
Vérins de flèche (chacun)	kg	150	
Vérin de balancier	kg	210	
Vérin de godet	kg	136	
Lame de remblayage (2800 mm)	kg	847	Pour tuiles de 600 mm
Vérins de lame (chacun)	kg	90	
Flèche articulée (5360 mm)	kg	1379	Elément inférieur : 1,94 m / Elément supérieur : 3,82 m
Vérin de flèche articulée	kg	414	
Balancier (2200 mm)	kg	536	
Balancier (3100 mm)	kg	645	
Balancier [flèche articulée] (2300 mm)	kg	533	
Balancier [flèche articulée] (2600 mm)	kg	554	
Châssis inférieur	kg	6390	Châssis inférieur étroit

Cinématique de travail

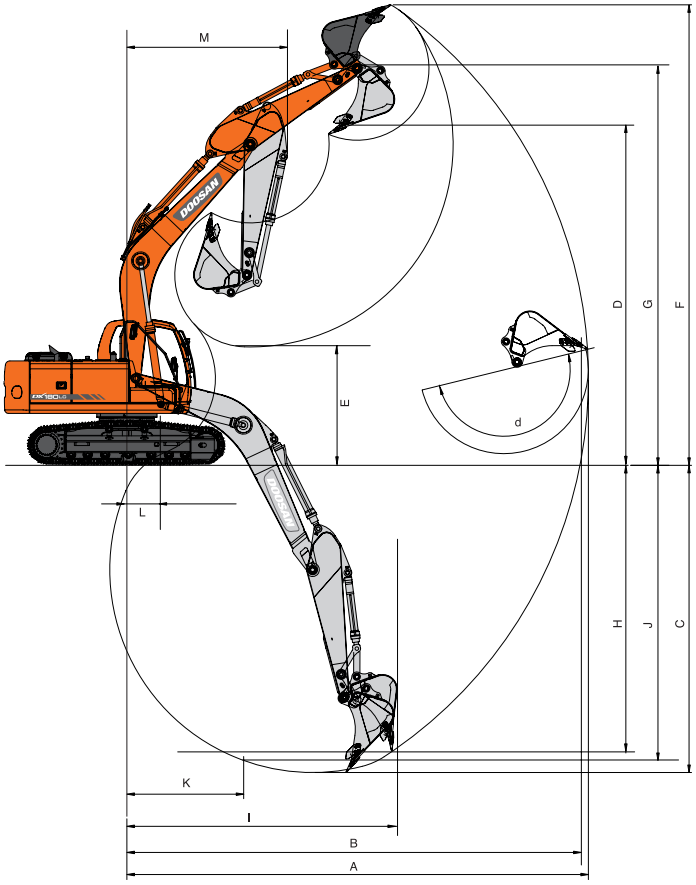

✱ Cinématique de travail - Flèche monobloc et flèche articulée

		DX180LC-3				
	Longueur de la flèche - mm	Monobloc : 5200			Articulée : 5360	
	Longueur du balancier - mm	2600	2200	3100	2300	2600
	Capacité du godet - m^3	0,7	0,76	0,57	0,76	0,70
A	Portée de fouille max. - mm	9130	8750	9485	9130	9425
B	Portée de fouille max. (au sol) - mm	8960	8575	9325	8960	9260
C	Profondeur de fouille max. - mm	6110	5710	6610	5745	6045
D	Hauteur de déversement max. - mm	6500	6265	6500	7235	7475
E	Hauteur de déversement min. - mm	2380	2798	1880	3157	2887
F	Hauteur d'attaque max. - mm	9170	8935	9090	10045	10285
G	Hauteur max. au pivot de godet - mm	7920	7680	7915	8650	8890
H	Profondeur de fouille max. (paroi verticale) - mm	4985	4610	5030	4805	5075
I	Rayon max. (paroi verticale) - mm	6105	5955	6590	5460	5585
J	Profondeur de fouille max. (fond plat 2440 mm) - mm	5900	5470	6400	5640	5945
K	Rayon min. (fond plat 2440 mm) - mm	2380	2360	2270	805	810
L	Portée de fouille min. - mm	315	1380	-270	1650	1500
M	Rayon d'orientation min. - mm	3150	3135	3155	2865	3015
d	Débattement du godet - °	176	176	176	176	176

Capacités de levage

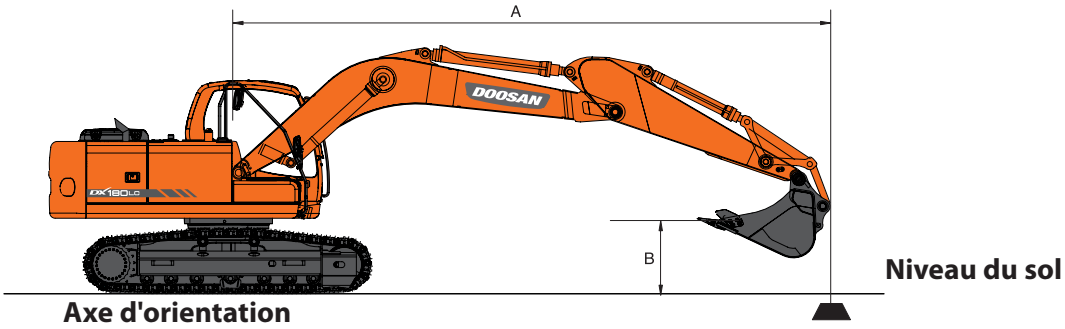

Configuration standard

Châssis inférieur standard : 2800 mm • Flèche : 5200 mm • Balancier : 2600 mm • Sans godet • Tuiles : 600 mm • Contrepoids : 3000 kg **Unité : 1000 kg**

A (m) / B (m)	1,5		3,0		4,5		6,0		7,5		A portée max.		
													A (m)
7,5											* 5,13	4,72	5,07
6,0							* 4,76	3,60			4,65	3,19	6,41
4,5					* 5,55	* 5,55	* 4,94	3,53			3,80	2,59	7,19
3,0			* 10,52	9,77	* 6,84	5,21	4,98	3,37	3,49	2,36	3,41	2,30	7,61
1,5					7,46	4,83	4,79	3,20	3,42	2,30	3,28	2,20	7,71
0 (Sol)			* 6,95	* 6,95	7,21	4,60	4,65	3,08	3,37	2,25	3,37	2,25	7,51
-1,5	* 6,72	* 6,72	* 11,38	8,62	7,14	4,54	4,61	3,03			3,73	2,48	6,99
-3,0	* 11,51	* 11,51	* 10,42	8,80	7,22	4,61	4,69	3,11			4,64	3,08	6,06
-4,5			* 6,77	* 6,77							* 4,40	* 4,40	4,45

Option 1

Châssis inférieur standard : 2800 mm • Flèche : 5200 mm • Balancier : 2600 mm • Sans godet • Tuiles : 600 mm • Contrepoids : 3000 kg • Lame de remblayage levée (à l'arrière) **Unité : 1000 kg**

A (m) / B (m)	1,5		3,0		4,5		6,0		7,5		A portée max.		
													A (m)
7,5											* 5,13	5,06	5,07
6,0							* 4,76	3,88			* 4,83	3,45	6,41
4,5					* 5,55	* 5,55	* 4,94	3,81			4,45	2,81	7,19
3,0			* 10,52	10,5	* 6,84	5,61	* 5,47	3,65	4,11	2,57	4,02	2,51	7,61
1,5					* 8,08	5,22	5,62	3,47	4,04	2,51	3,88	2,40	7,71
0 (Sol)			* 6,95	* 6,95	8,47	5,00	5,49	3,35	4,00	2,46	3,99	2,46	7,51
-1,5	* 6,72	* 6,72	* 11,38	9,35	8,40	4,94	5,44	3,31			4,41	2,71	6,99
-3,0	* 11,51	* 11,51	* 10,42	9,53	* 7,44	5,01	* 5,13	3,39			* 5,02	3,35	6,06
-4,5			* 6,77	* 6,77							* 4,40	* 4,40	4,45

Option 2

Châssis inférieur standard : 2800 mm • Flèche : 5200 mm • Balancier : 2200 mm • Sans godet • Tuiles : 600 mm • Contrepoids : 3000 kg **Unité : 1000 kg**

A (m) / B (m)	3,0		4,5		6,0		A portée max.		
									A (m)
7,5							* 5,67	* 5,67	4,46
6,0							5,21	3,57	5,95
4,5			* 5,98	5,49	5,09	3,48	4,14	2,82	6,78
3,0			* 7,23	5,11	4,93	3,33	3,68	2,49	7,22
1,5			7,38	4,76	4,76	3,17	3,53	2,37	7,33
0 (Sol)			7,18	4,58	4,65	3,07	3,64	2,43	7,12
-1,5	* 11,65	8,69	7,16	4,56	4,63	3,06	4,09	2,72	6,57
-3,0	* 9,51	8,90	* 6,94	4,67			* 5,18	3,51	5,56

Option 3

Châssis inférieur standard : 2800 mm • Flèche : 5200 mm • Balancier : 2200 mm • Sans godet • Tuiles : 700 mm • Contrepoids : 3000 kg **Unité : 1000 kg**

A (m) / B (m)	3,0		4,5		6,0		A portée max.		
									A (m)
7,5							* 5,67	* 5,67	4,46
6,0							* 5,21	3,62	5,95
4,5			*5,98	5,57	5,17	3,53	4,21	2,87	6,78
3,0			* 7,23	5,19	5,01	3,38	3,74	2,53	7,22
1,5			7,51	4,84	4,84	3,23	3,59	2,41	7,33
0 (Sol)			7,31	4,66	4,73	3,12	3,71	2,48	7,12
-1,5	* 11,65	8,84	7,28	4,64	4,71	3,11	4,17	2,77	6,57
-3,0	* 9,51	9,04	* 6,94	4,75			* 5,18	3,57	5,56

Option 4

Châssis inférieur standard : 2800 mm • Flèche : 5200 mm • Balancier : 3100 mm • Sans godet • Tuiles : 600 mm • Contrepoids : 3000 kg **Unité : 1000 kg**

A (m) / B (m)	1,5		3,0		4,5		6,0		7,5		A portée max.		
													A (m)
7,5											* 4,49	4,07	5,61
6,0							* 4,25	3,67			4,22	2,90	6,84
4,5							* 4,53	3,58	3,57	2,43	3,50	2,39	7,58
3,0			* 9,09	* 9,09	* 6,26	5,30	5,01	3,40	3,50	2,37	3,17	2,13	7,97
1,5			* 8,74	* 8,74	7,52	4,87	4,80	3,20	3,41	2,28	3,04	2,03	8,07
0 (Sol)			* 8,37	* 8,37	7,19	4,58	4,63	3,05	3,33	2,21	3,10	2,06	7,88
-1,5	* 6,77	* 6,77	* 11,44	8,46	7,07	4,47	4,55	2,97			3,39	2,24	7,38
-3,0	* 10,56	* 10,56	* 11,28	8,59	7,10	4,50	4,58	3,00			4,09	2,70	6,50
-4,5			* 8,31	* 8,31	* 5,77	4,69					* 4,85	4,00	5,05

Option flèche articulée

Châssis inférieur standard : 2800 mm • Flèche articulée : 1940 mm + 3820 mm • Balancier : 2600 mm • Sans godet • Tuiles : 600 mm • Contrepoids : 3300 kg **Unité : 1000 kg**

A (m) / B (m)	3,0		4,5		6,0		7,5		A portée max.		
											A (m)
7,5			* 4,04	* 4,04					* 4,64	4,28	5,51
6,0			* 4,02	* 4,02	* 4,21	3,79			4,43	3,03	6,76
4,5			* 4,90	* 4,90	* 4,50	3,70	3,69	2,50	3,68	2,50	7,51
3,0			* 6,41	5,40	* 5,17	3,51	3,65	2,46	3,33	2,24	7,91
1,5			7,73	4,98	4,98	3,31	3,56	2,38	3,22	2,15	8,00
0 (Sol)			7,46	4,74	4,83	3,17	3,50	2,33	3,31	2,20	7,81
-1,5	* 9,46	8,90	7,40	4,68	4,78	3,13			3,65	2,43	7,31
-3,0			7,49	4,76	4,86	3,20			4,57	3,03	6,29

1. Les capacités de levage sont calculées selon la norme ISO 10567.
2. La charge est appliquée à l'extrémité du balancier.
3. * = Ces capacités nominales sont basées sur la capacité hydraulique.
4. Les capacités nominales indiquées ne dépassent pas 75 % de la charge de basculement ou 87 % de la capacité hydraulique.
5. Le poids des accessoires et des dispositifs de levage doit être déduit des capacités indiquées ou ajouté au poids de la charge à lever.
6. Les configurations indiquées ne correspondent pas nécessairement à l'équipement standard de la machine.

: Capacité nominale sur l'avant
: Capacité nominale sur le côté ou sur 360°

Capacités de levage

Option châssis inférieur étroit 1

Châssis inférieur étroit : 2490 mm • Flèche : 5200 mm • Balancier : 2600 mm • Sans godet • Tuiles : 600 mm • Contrepoids : 3000 kg **Unité : 1000 kg**

A (m) / B (m)	1,5		3,0		4,5		6,0		7,5		A portée max.		
													A (m)
7,5											* 5,13	4,34	5,07
6,0							* 4,76	3,31			4,65	2,93	6,41
4,5					* 5,55	5,13	* 4,94	3,24			3,80	2,37	7,19
3,0			* 10,52	8,75	* 6,84	4,75	4,98	3,09	3,49	2,16	3,41	2,10	7,61
1,5					7,46	4,38	4,79	2,92	3,42	2,09	3,28	2,01	7,71
0 (Sol)			* 6,95	* 6,95	7,21	4,16	4,65	2,80	3,37	2,05	3,37	2,05	7,51
-1,5	* 6,72	* 6,72	* 11,38	7,65	7,14	4,1	4,61	2,75			3,73	2,26	6,99
-3,0	* 11,51	* 11,51	* 10,42	7,82	7,22	4,17	4,69	2,83			4,64	2,80	6,06
-4,5			* 6,77	* 6,77							* 4,40	* 4,40	4,45

Option châssis inférieur étroit 2

Châssis inférieur étroit : 2490 mm • Flèche : 5200 mm • Balancier : 2200 mm • Sans godet • Tuiles : 600 mm • Contrepoids : 3000 kg **Unité : 1000 kg**

A (m) / B (m)	3,0		4,5		6,0		A portée max.		
									A (m)
7,5							* 5,67	5,25	4,46
6,0							5,19	3,27	5,95
4,5			* 5,98	5,01	5,07	3,18	4,12	2,58	6,78
3,0			* 7,23	4,64	4,91	3,03	3,66	2,26	7,22
1,5			7,35	4,30	4,74	2,88	3,51	2,15	7,33
0 (Sol)			7,15	4,12	4,62	2,78	3,62	2,20	7,12
-1,5	* 11,65	7,69	7,12	4,1	4,61	2,76	4,07	2,47	6,57
-3,0	* 9,51	7,89	* 6,94	4,21			* 5,18	3,18	5,56

Option châssis inférieur étroit 3

Châssis inférieur étroit : 2490 mm • Flèche : 5200 mm • Balancier : 3100 mm • Sans godet • Tuiles : 600 mm • Contrepoids : 3000 kg **Unité : 1000 kg**

A (m) / B (m)	1,5		3,0		4,5		6,0		7,5		A portée max.		
													A (m)
7,5											* 4,49	3,74	5,61
6,0							* 4,25	3,37			4,20	2,65	6,84
4,5							* 4,53	3,27	3,55	2,22	3,49	2,17	7,58
3,0			* 9,09	* 9,09	* 6,26	4,82	4,99	3,10	3,49	2,16	3,15	1,94	7,97
1,5			* 8,74	7,94	7,49	4,40	4,77	2,91	3,39	2,07	3,03	1,84	8,07
0 (Sol)			* 8,37	7,51	7,16	4,12	4,61	2,75	3,32	2,00	3,09	1,86	7,88
-1,5	* 6,77	* 6,77	* 11,44	7,46	7,03	4,01	4,53	2,68			3,37	2,02	7,38
-3,0	* 10,56	* 10,56	* 11,28	7,59	7,07	4,04	4,56	2,71			4,08	2,44	6,50
-4,5			* 8,31	7,90	* 5,77	4,23					* 4,85	3,62	5,05

1. Les capacités de levage sont calculées selon la norme ISO 10567.
2. La charge est appliquée à l'extrémité du balancier.
3. * = Ces capacités nominales sont basées sur la capacité hydraulique.
4. Les capacités nominales indiquées ne dépassent pas 75 % de la charge de basculement ou 87 % de la capacité hydraulique.
5. Le poids des accessoires et des dispositifs de levage doit être déduit des capacités indiquées ou ajouté au poids de la charge à lever.
6. Les configurations indiquées ne correspondent pas nécessairement à l'équipement standard de la machine.

: Capacité nominale sur l'avant
: Capacité nominale sur le côté ou sur 360°

Équipement standard et options

DX180LC-3

✱ Équipement standard

Système hydraulique
Régénération du débit de flèche et de balancier
Clapets antirebond d'orientation
Orifices libres (distributeur)
Surpression hydraulique (Power-boost) commandée par contacteur au manipulateur
Circuit auxiliaire pour marteau hydraulique
Amortissements de fin de course et joints anti-pollution
Cabine et poste de conduite
Structure de protection contre le retournement (ROPS)
Cabine pressurisée et insonorisée, suspension par silentblocs CabSus
Siège chauffant à suspension pneumatique, double réglage de position, appuie-tête et accoudoirs réglables
Contacteur à impulsion
Climatisation à régulation automatique
Pare-brise avec vitre supérieure relevable, pare-soleil intégré et vitre inférieure amovible
Plafonnier
Essuie-glace de pare-brise avec fonction intermittente
Nombreux compartiments de rangement (+ porte-document sous le siège)
Visière antipluie
Plancher spacieux, plat et facile à nettoyer
Allume-cigare et cendrier
Porte-gobelet
Protection antivol
Compartiment isotherme chaud / froid
Jauge de carburant
Ecran couleur LCD 7" (18 cm)
Molette de réglage du régime moteur
Régulateur de régime (mise au ralenti automatique)
Dégivrage automatique de la vitre arrière
4 modes de travail et 4 modes de puissance moteur
Réglage débit et pression des circuits hydrauliques auxiliaires
Commande marche / arrêt de la radio à distance
Prise de courant auxiliaire 12 V
Prise de connexion pour ordinateur portable
Manipulateurs hydrauliques PPC réglables pour la flèche, le balancier, le godet et l'orientation ; commande des accessoires par molettes proportionnelles et contacteurs intégrés aux manipulateurs
Prise USB
Contacteur de régénération du filtre à particules
Vitres avant et arrière du côté gauche coulissantes et verrouillables par crans
Compartiment de rangement d'outillage
Leviers de direction avec pédales
Clé unique
Sécurité
Clapets de sécurité de charge sur les vérins de flèche et de balancier
Dispositif d'avertissement de surcharge
Mains courantes et marchepieds de grande taille
Gyrophare
Caméra de recul
Passerelles métalliques perforées antidérapantes
Levier de blocage de sécurité des fonctions hydrauliques
Vitres en verre de sécurité
Marteau de bris de vitre pour sortie d'urgence
Rétroviseurs côtés droit et gauche
Arrêt d'urgence moteur
Points d'articulation renforcés en fonte massive
Bouchon de réservoir et capots verrouillables
Coupe-batterie
Feux de travail halogènes (2 sur l'avant de la tourelle, 4 sur l'avant de la cabine, 2 sur l'arrière de la cabine, 2 sur la flèche et 1 sur le contrepoids)
Divers
Flèche monobloc 5200 mm – Balancier 2600 mm
Contrepoids 3000 kg
Moteur DOOSAN DL06K turbocompressé, injection directe à rampe commune, conforme norme UE Phase IIIB, technologie EGR et système de régulation électronique e-EPOS
Pompe de remplissage de carburant à arrêt automatique
Filtre à air à double cartouche
Préfiltre à carburant avec décanteur et capteur de présence d'eau
Préfiltre à air de type sec
Filtre à particules (DPF)
Grillage anti-poussière de protection du radiateur et du refroidisseur d'huile
Système de prévention de surchauffe du moteur
Système d'interdiction de redémarrage du moteur
Fonction d'autodiagnostic
Alternateur (24 V - 60 A)
Avertisseur sonore électrique
Filtre à air à double cartouche
Kit d'outillage et pièces de rechange pour le premier entretien
Transmission hydrostatique à 2 gammes de vitesse avec sélection de gamme automatique
Points de graissage de la couronne d'orientation et du groupe de travail centralisés à un emplacement commode
Système de gestion des accessoires
Sélection du schéma de commande ISO ou SAE
Carénages de protection des feux de travail
Châssis
Tendeurs de chenille hydrauliques
Guides de chenille standard
Maillons de chenille à axes étanches et graissés à vie
Tuiles de 600 mm à triple arête

✱ Équipement en option

Cabine et poste de conduite
Autoradio MP3/USB ou autoradio MP3/USB avec lecteur CD
Sécurité
Cabine FOGS - grilles de pare-brise et de toit (ISO 10262)
Grille de pare-brise (vitres supérieure et inférieure)
Caméra de vision latérale
Divers
Flèche articulée 5360 mm avec balancier 2300 mm ou 2600 mm
Balanciers : 2200 mm ou 3100 mm
Contrepoids 3300 kg pour flèche articulée
Dessous de tourelle blindé
Godets Doosan : une gamme complète de godets universels, de godets usage intensif et de godets roche
Marteau hydraulique Doosan DXB260H et attache rapide Doosan
Circuits hydrauliques pour cisaille de démolition, attache rapide, benne preneuse et interface pivotante/basculante
Filtre supplémentaire dans le circuit de marteau hydraulique
Fonction de flottement de la flèche
Essuie-glace de vitre inférieure de pare-brise
Cumul du débit des pompes principales
Décanteur d'eau avec réchauffeur
Réchauffeur de circuit de refroidissement
Filtre à air à bain d'huile
Pédale de translation rectiligne
Gyrophare sur support télescopique
Huile hydraulique biodégradable
Graissage automatique centralisé
Châssis inférieur
Châssis inférieur étroit 2490 mm
Tuiles de 500, 700, 800 et 900 mm à triple arête
Lame de remblayage de 2700, 2800, 2900, 3000 et 3100 mm
Châssis inférieur surélevé* (uniquement avec flèche monobloc, châssis inférieur standard et sans lame de remblayage)

* En cours de développement

Lame de remblayage
Remblayage, nivelage et ramassage des débris pour nettoyer le chantier. Stabilité accrue pour lever sur l'avant.

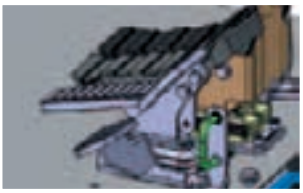

Pédale de translation rectiligne
Plus de confort de conduite pour se déplacer d'un lieu de travail à un autre

Réchauffeur de circuit de refroidissement
Chauffe le carburant et le liquide de refroidissement pour faciliter le démarrage par très basse température.

Godets Doosan
Une gamme complète de nouveaux godets Doosan répond à de nombreuses applications intensives.

Marteaux hydrauliques Doosan et attaches rapides Doosan
Doosan fournit le matériel robuste et fiable qu'exigent les travaux de démolition.

Certains équipements en option peuvent être inclus dans l'équipement standard sur certains marchés ou ne pas être disponibles sur d'autres.
Veuillez contacter votre concessionnaire DOOSAN pour obtenir de plus amples informations sur la disponibilité des options ou adapter votre machine à une application particulière.